Gerätegesamthöhe : ca. 2008
total hight: ca. 2008

Gerätehöhe Spindeloberkante : ca. 984
top edge spindle: ca. 984

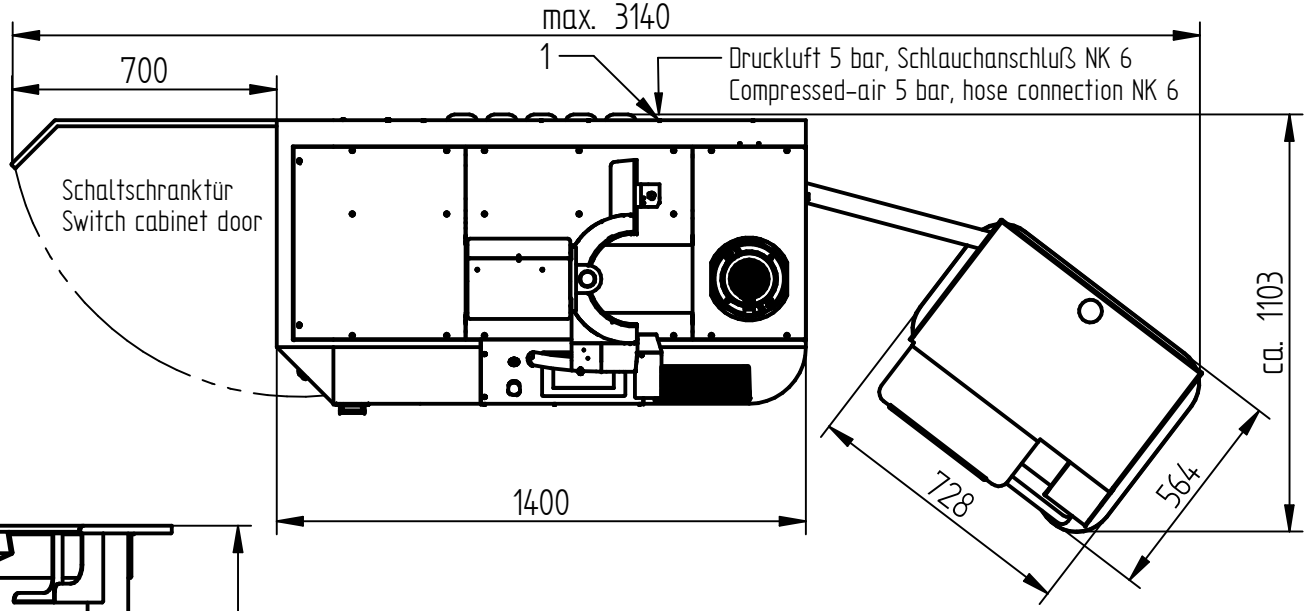

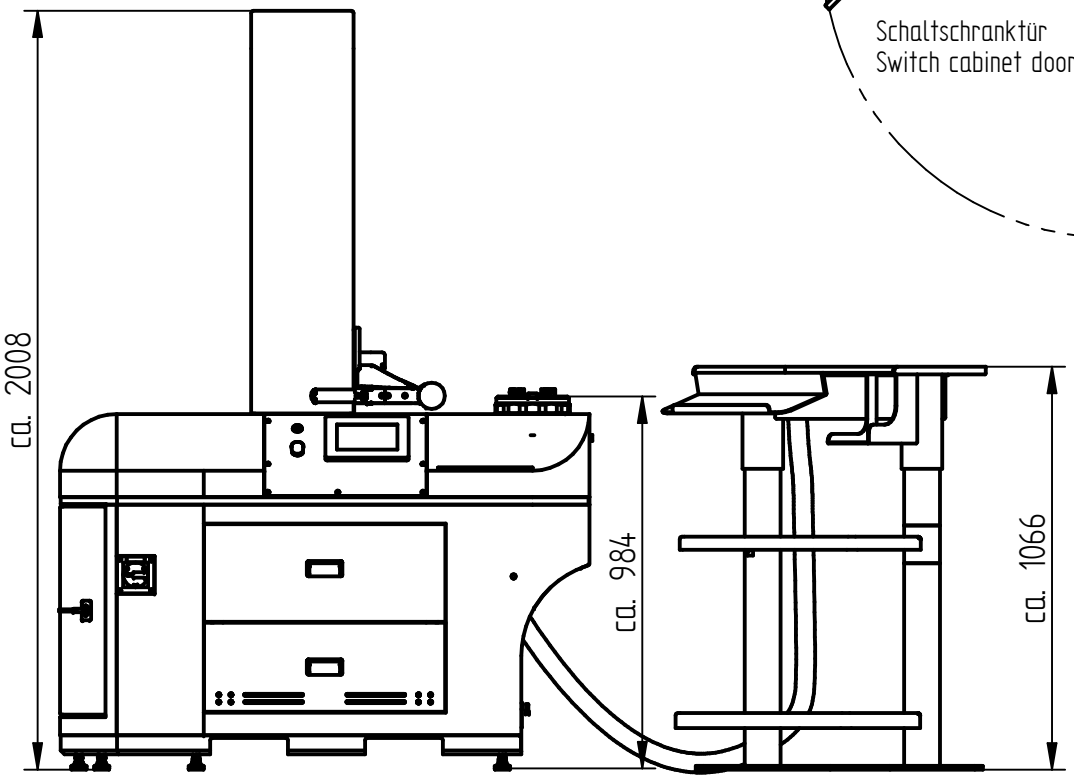

1. Europa Schuko 3pol. 230V/16A 50-60Hz max. 3,6 KW
1. U.K. BS1363/A 3pol. 230V/13A 50-60Hz max 3,2 KW
1. USA NEMA 3pol. 5-15P 115V/15A 50-60Hz max. 1,7KW

Index	Anz.	Änderung	Datum	Name
–				

Für diese Zeichnung behalten wir uns alle Rechte vor. Ohne unsere vorherige Zustimmung darf sie weder vervielfältigt noch Dritten zugänglich gemacht werden, und sie darf durch den Empfänger oder Dritte auch nicht in anderer Weise mißbräuchlich verwertet werden.

F Menge	L+N	Bezeichnung	Pos.	Zeichnung-Nr.	Teile-Nr.	Werkstoff	Rohmaße	DIN-Norm	Bemerkungen
			5						
			4						
			3						
			2						
			1						

Ersatz für:

Ersetzt durch:

Freimaßtoleranzen nach DIN ISO 2768-1 m

über bis	6	6 30	30 120	120 400	400 1000
	± 0.1	± 0.2	± 0.3	± 0.5	± 0.8

Oberflächen nach DIN 3141-Reihe 3

s = roh, t = Rz 63, v = Rz 16, x = Rz 4 geschliffen, z = Rz 2,5

Nennmaß | Abmaß µm

Ähnlich wie:

Kunde-Nr.

2014	Datum	Name
Gez.	12.02	MI
Gepr.		

M: 1:20

Werkstoff

Kunde-Zeichnung

Auftrag

Werkz. Vorrichtg. Lehre

Pos.

Menge

KELCH
71384 Weinstadt

Teilegruppe

Bestell-Nr.

Bezeichnung
Layout Kenova set line V9XX
Peripherieträger – Turm 600

Zeichnung-Nr. FO
111.000.001.4 –

BLATT 1 VON 1

Abmessung

CAD

Teile-Nr.
–

Klassf.